IMP PUMPS Циркуляционный насос NMT SAN PLUS 20/90-130

Циркуляционные резьбовые (муфтовые) насосы · Артикул 979525256 · Серия NMT PLUS

1. Обзор

Базовый насос для подачи хозяйственно-питьевой воды
ОСНОВНЫЕ ХАРАКТЕРИСТИКИ NMT SAN PLUS:
-энергоэффективный электродвигатель на основе постоянных магнитов (технология ECM);
-режим пропорционального регулирование давления;
-режим работы с постоянная скорость вращения;
-встроенная электрозащита;
-простой монтаж и тихая работа;
-автоматическое удаление воздуха;
-качественное компактное исполнение, обеспечивающее продолжительный срок службы. Допустимые рабочие среды: Чистые невзрывоопасные жидкие среды без сожержания минеральных масел и твердых частиц.

Основные данные

Максимальная мощность, Вт	100
Максимальный напор, м	8,52
Максимальная производительность, м3/ч	4,5
Максимальная производительность, л/мин	75
Максимальная температура перекачиваемой жидкости, °C	+2...+65*
Ответные соединения	Нет

2. Гидравлические характеристики

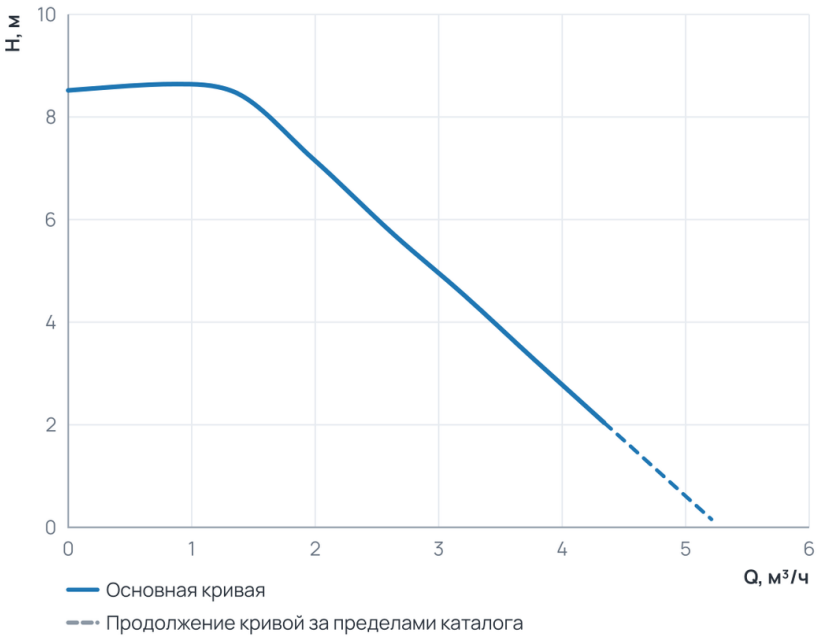

Рабочий диапазон

Подача Q	0 ... 4,3 м³/ч
Напор H	2 ... 8,6 м

Пунктир на диаграмме — продолжение кривой за пределами каталога производителя.

3. Технические данные

Общие сведения

Тип	Насос	Серия	NMT PLUS
Группа	20-90	Сдвоенный	Нет
Назначение	Отопление и ГВС	Гарантия, мес	24
Уровень шума, дБ	≤43	Ответные соединения	Нет

Гидравлические данные

Максимальный напор, м	8,52	Максимальное давление в системе, бар	10
Максимальная производительность, м3/ч	4,5	Максимальная производительность, л/мин	75

Перекачиваемая среда

Температура окружающей среды, °C	0...+40	Максимальная температура перекачиваемой жидкости, °C	+2...+65*

Материалы

Материал вала	Керамика	Материал корпуса	Бронза
Материал подшипника	Керамика	Материал обмотки статора	Медь
Материал рабочего колеса	Пластик Noryl	Материал вала (Циркуляционные резьбовые (муфтовые) насосы)	Керамика
Материал подшипника (Циркуляционные резьбовые (муфтовые) насосы)	Керамика		

Монтаж и присоединение

Вес, кг	2,2	Присоединение	Муфтовое
Монтажная длина, мм	130	Присоединительный размер	G 1 ¼
Диаметр условного прохода, мм	20	Частота (Гц) (Циркуляционные резьбовые (муфтовые) насосы)	50
Обороты макс., об/мин (Циркуляционные резьбовые (муфтовые) насосы)	5 000	Индекс энергоэффективности EEI (Циркуляционные резьбовые (муфтовые) насосы)	≤ 0,23

Электродвигатель

Частота (Гц)	50	Степень защиты	IP44
Номинальный ток, А	0,8	Обороты макс., об/мин	5 000
Параметры электросети	1~230 В, 50 Гц	Максимальная мощность, Вт	100
Максимальная мощность, кВт	0,1	Индекс энергоэффективности EEI	≤ 0,23
Частотное регулирование двигателя	Да		

4. Габаритные размеры

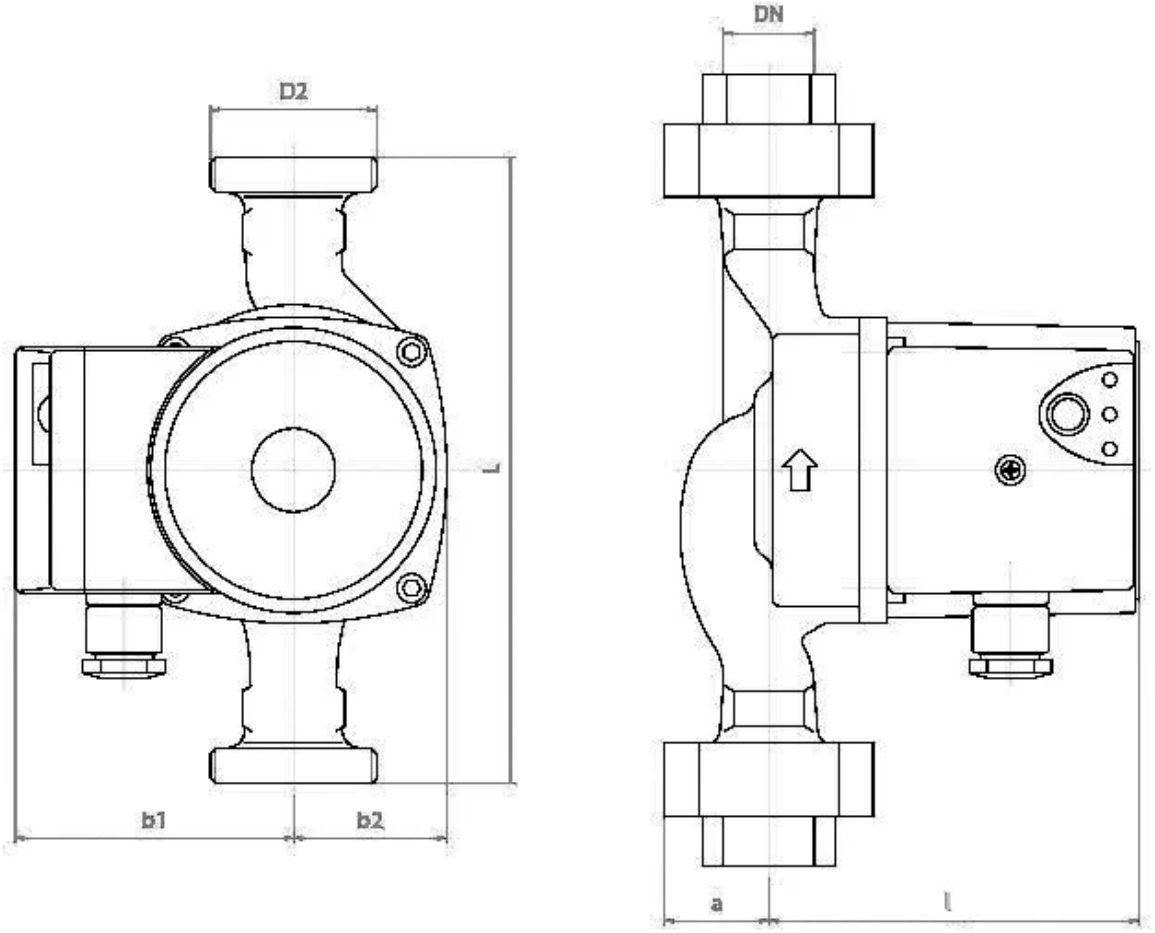

5. Данные для заказа

Наименование	Циркуляционный насос NMT SAN PLUS 20/90-130
Артикул	979525256
Производитель (марка)	IMP PUMPS
Серия	NMT PLUS
Вид оборудования	Циркуляционные резьбовые (муфтовые) насосы
Вес, кг	2,2
Гарантия, мес	24

6. Документация

Инструкции и паспорта

- Быстрые инструкции NMT PLUS
- Дополнительные инструкции для NMT PLUS (ER, PWM)
- Руководство по установке и эксплуатации NMT PLUS COMFORT

Разрешительные документы

- Сертификат ISO 9001:2015
- Декларация о соответствии RoHS и REACH
- Декларация о соответствии для NMT

Гарантия

- Гарантийное заявление

3D и CAD-модели

- 3D-модель STEP NMT SAN PLUS 20/90-130
- Чертёж DXF NMT SAN PLUS 20/90-130

- BIM-модель Revit NMT PLUS

Прочее

- Схема подключения NMT PLUS

Документы прилагаются к товару — в карточке товара и в архиве документов для тендера.